Սեբաստիա 26 բնակարան 22
պատշգամբի մասնագիր

N/N	Անվանումը	Չափման միավոր	Քանակը
	Քանդման աշխատանքներ		
A	Քայքայված ց/ավազե սվաղի քանդում	քմ	1.2
B	Բազրիքի փայտե բռնածողի ապամոնտ.	խմ	0.01
C	Մետաղ. մասերի ներկի մաքրում	քմ	1.5
	Իրականացվող աշխատանքներ		
A	Ց/ավազե սվաղ ցանցի վրա (+9.90 նիշում)	քմ	2.5
B	Ցանց Φ 4 բջիջ 100*100 (рабица) 2.5 քմ	կգ	5.4
C	Ներկում ճակատային ներկով (+9.90 նիշում)	քմ	2.5
D	Կոռոզիայի ենթարկված ամրանների մաքրում խոզանակով	քմ	1.5
E	Քայքայված քանդված մասերի բետոնացում Բ 15 դ բետոնով	խմ	0.10
F	Ամրան Φ 8 A I	կգ	2.8
	Ճաղաշարի վերանորոգում		
A	Փայտե բռնածողի տեղադրում 50*50 L 4000	խմ	0.01
B	Փայտե բռնածողի լաքապատում	քմ	0.8
C	Մետաղական մասերի ներկում 2 անգամ	քմ	1.5

Ճակատ 2-2 Մ 1:50

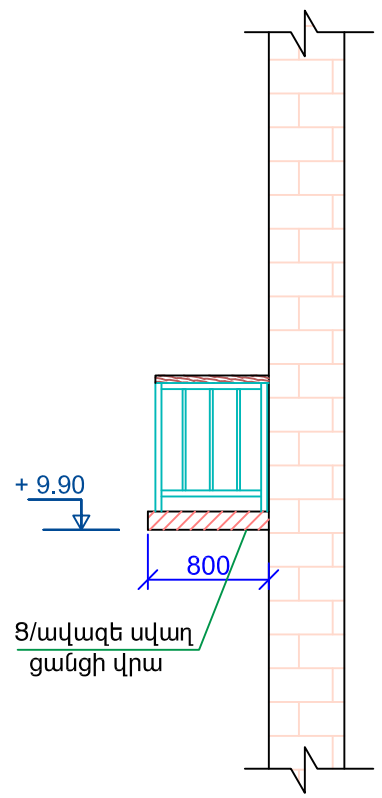

Ցանցի տեսք Մ 1:20

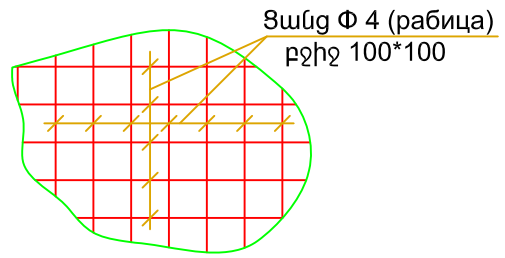

Չափ.մ.	Մաս.թ.	Թերթեր	Փաստ.	Ստորագր.	Ամսաթիվ	Պատվիրատու՝ Երևանի քաղաքապետարան Պատվեր՝ N ԵՔ-ՊԸԱՇՁԲ-14/105			
Տնօրեն		Հ. Լևոնյան				Երևան քաղաքի Մալաթիա Սեբաստիա վարչական շրջանի շենքերի պատշգամբների հիմնանորոգման նախագիծ	Էտապ	Թերթ	Թերթեր
Նախագծող		Ս. Սարգսյան					ԱՆ	ճՇ-38	54
						Սեբաստիա 26 , բնակարան 22 Ճակատ 2-2 Մ 1:50 ; հանգույց 1, 2 , 3 Մ 1:20; Ճաղաշար Մ 1:30 ; մասնագիր	«ՀԱՄԱՇԻՆՆԱԽԱԳԻԾ» ՍՊԸ		